HLH1

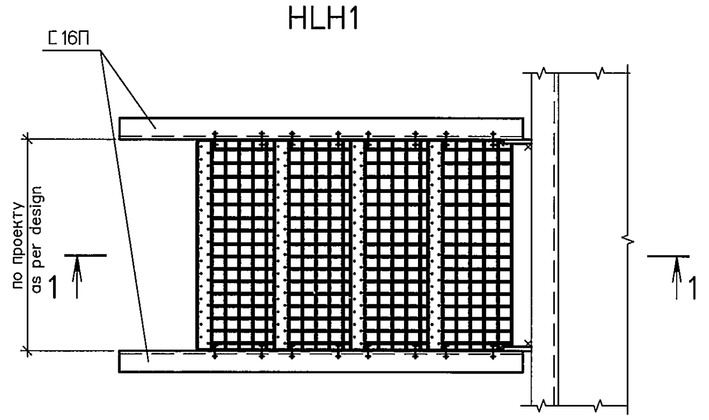

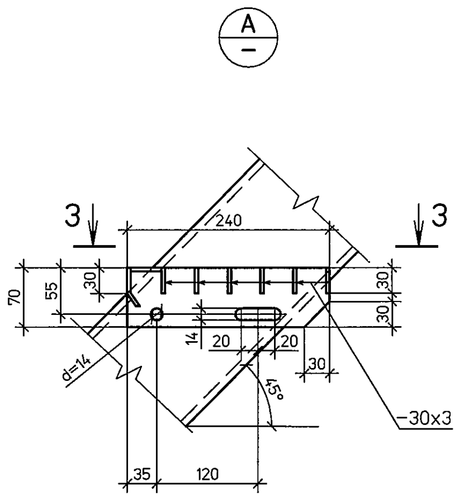

HLH2

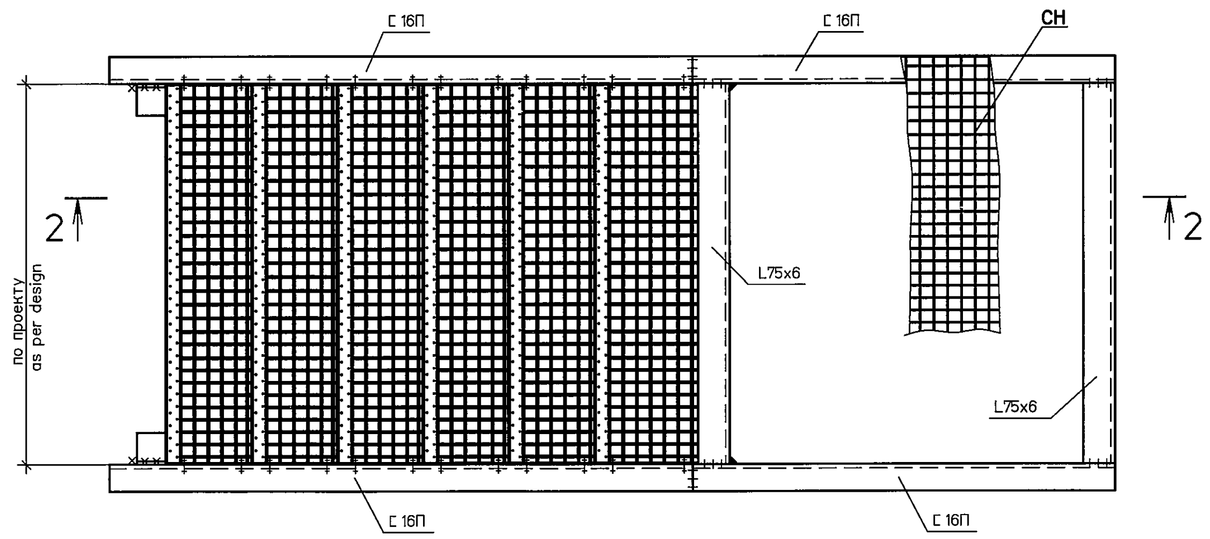

1 – 1

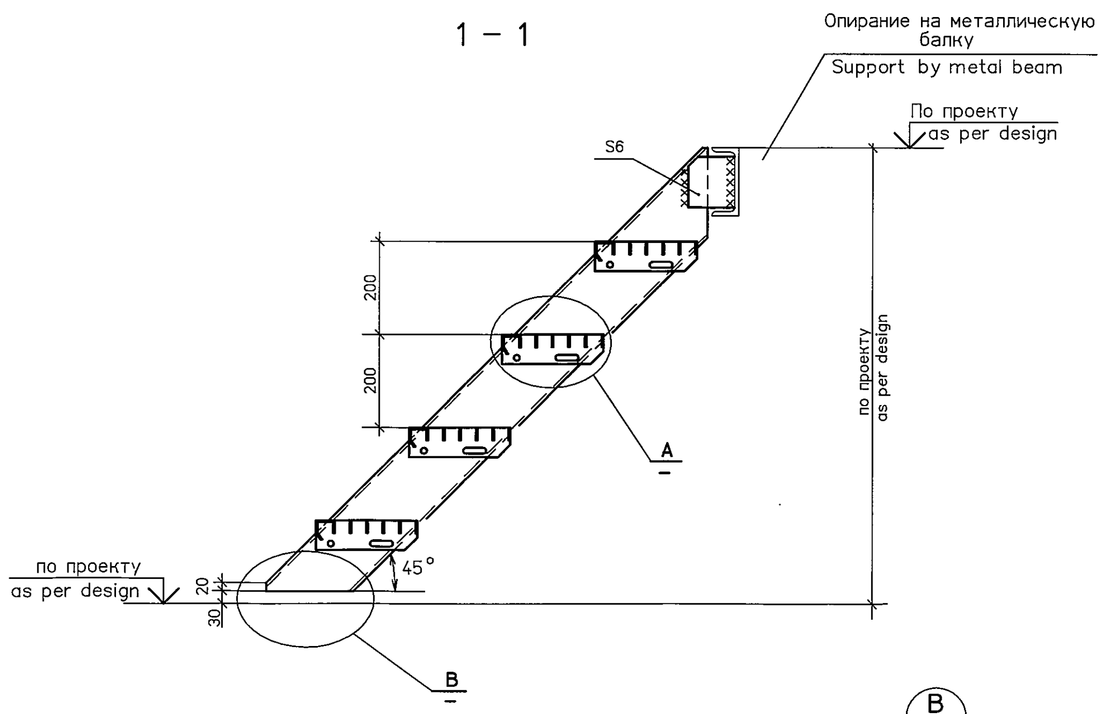

3 – 3

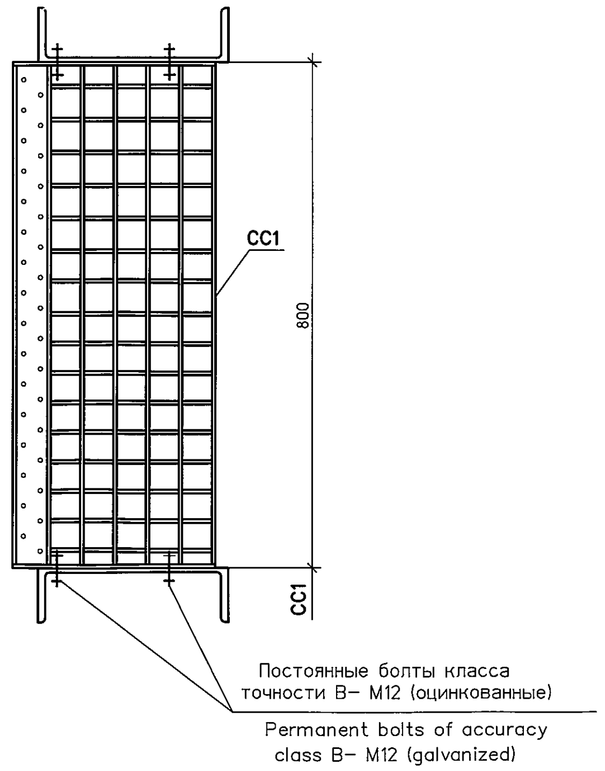

2 – 2

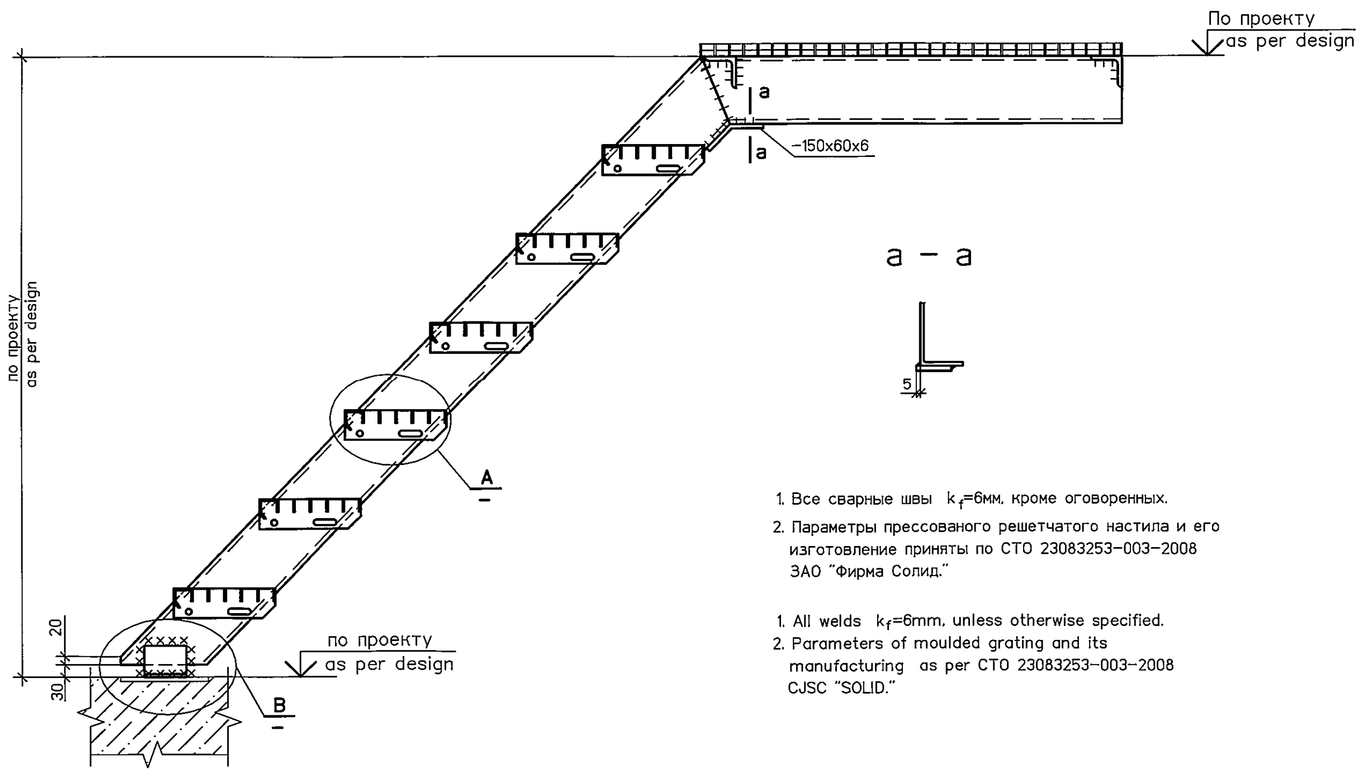

a – a

1. Все сварные швы k_f=6мм, кроме оговоренных.
2. Параметры прессованого решетчатого настила и его изготовление приняты по СТО 23083253-003-2008 ЗАО "Фирма Солид."

1. All welds k_f=6mm, unless otherwise specified.
2. Parameters of moulded grating and its manufacturing as per СТО 23083253-003-2008 CJSC "SOLID."

B

Опирание на металлическую площадку
Support by metal platform

Опирание на железобетонную плиту
Support by r.c. plate

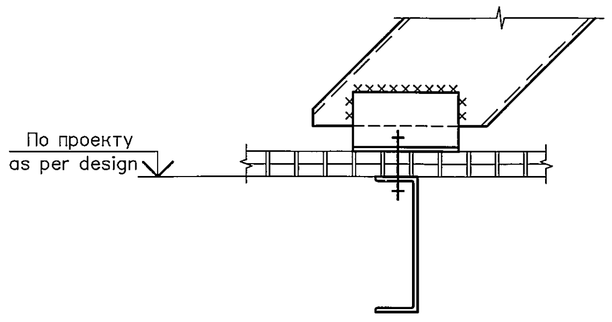

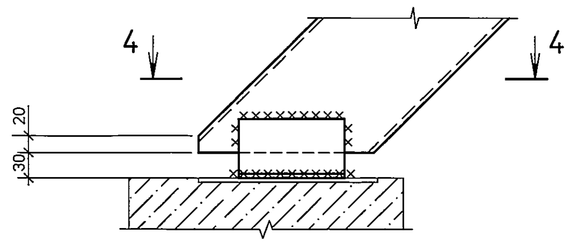

4 – 4

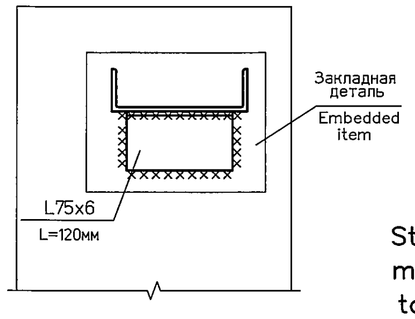

Прижимная скоба
Clamping cramp

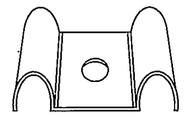

Пример расположения крепежных зажимов на решетке сварного решетчатого настила
Sample of holding clamps arrangement on the grid of moulded grating

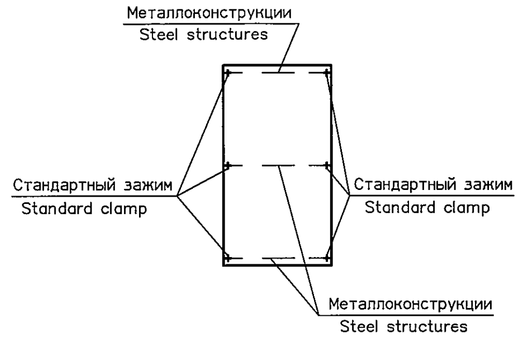

При заказе сварного решетчатого настила на каждую решетку следует заказывать крепежные комплекты в количестве, необходимом для крепления к каждому несущему элементу

When placing order for grating, for every grid order fastening kits in amounf required for fastening to every load-bearing element

Стандартный способ крепления прессованого решетчатого настила к металлическим конструкциям

Standard way of moulded grating fastening to steel structures

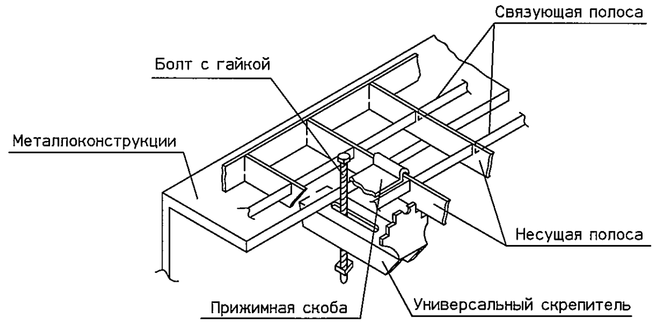

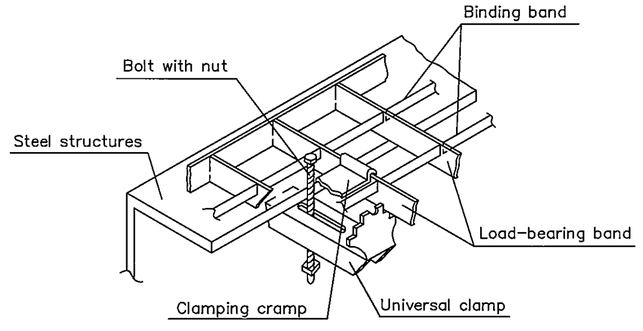

Статус документа/DOCUMENT STATUS:					
5					
4					
3					
2					
1					
Изм. Rev.	Описание Description	Разработал Prepared	Проверил Checked	Утвердил Approved	Дата Date

Заказчик Customer: ОАО «Э.ОН Россия» E.ON Russia OJSC

Подрядчик Contractor: ЗАО «Энергопроект» Energoproekt CJSC

Наименование проекта Project title: Строительство 3-го энергоблока на базе ПСУ-800 филиала "Березовская ГРЭС" ОАО "Э.ОН Россия"
Construction of the 3-rd power unit based on STU-800 of the branch Berezovskaya GRES of JSC E.ON Russia

	Фамилия Name	Подпись Sign.	Дата Date
Разработал Prepared	Ежиков Ezhikov		06.14
Проверил Checked	Саркисян Sarkisjan		06.14
Н.контр. N.Control	Локотецкая Lokoteckaja		06.14
Утвердил Approved	Вишницкий Vishnitsky		06.14

ID-Поставщика Contractor ID: BG3-01UEC-###-CM-24-69-005

KKS 01UEC 000

Наименование документа/Document title: Узел приема топлива. Площадка на отм. +37.000 у ряда В в осях 5-6
Fuel intake facility. Area on mark.+37.000 line B in axes 5-6
Марки HLH1, HLH2
Marks HLH1, HLH2

Субконтрактор Subcontractor: ЗАРУБЕЖЭНЕРГОПРОЕКТ ОСНОВАН В 1962 ГОДУ

Субподрядчик Subcontractor: ОТКРЫТОЕ АКЦИОНЕРНОЕ ОБЩЕСТВО ИНСТИТУТ ТЕПЛОЭЛЕКТРОПРОЕКТ МОСКВА

Лист Sheet: 5 | Листов of Sheets:
Стадия Stage: P / W
Формат Format: A1

Инв. №подл./Original inventory №. 615-SC

Данный чертеж не подлежит копированию или передаче другим организациям или лицам без разрешения ОАО "Зарубежэнергопроект"
Copying of this drawing or giving it to other organizations or persons without Zarubezhenergoproekt OJSC permission is forbidden

Формат A1

Согласовано

Взам. инв. №

Подп. и дата

Инв. № подл. 533

113E3A-31UEC-615-SC